פרט מילוי מסביב לקולטן
קנ"מ 1:20

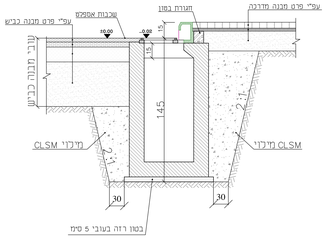

פרט הגבהת קולטן
קנ"מ 1:20

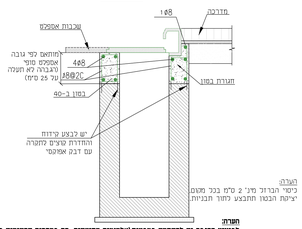

חגורה
לביצוע התבנה יש להתחשם בתכנית\אלמנטים מתועשים, רק במקרים שהשימוש באלמנטים מתועשים אינו אפשרי, ניתן לבצע את התבנה מבטון עפ"י הפרט לעיל.

חתך 6-6
קנ"מ 1:20

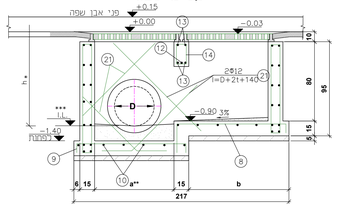

חתך 6-6
קנ"מ 1:20

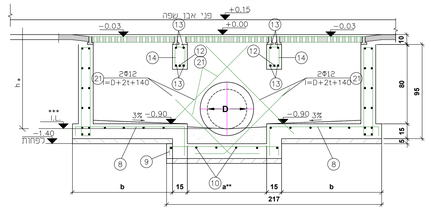

תא קליטה -2 יחידות מבט מלמעלה
קנ"מ 1:20

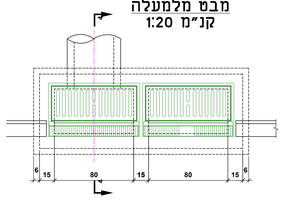

תא קליטה -3 יחידות מבט מלמעלה
קנ"מ 1:20

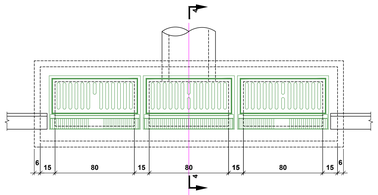

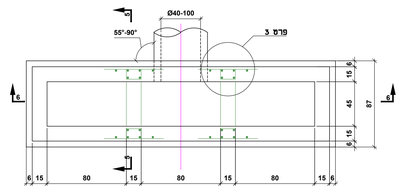

פרט 3
קנ"מ 1:20

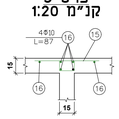

b	a	D
101	80	40
101	80	50
81	100	60
61	120	80

חתך 4-4
עם אבן שפה מונמכת
קנ"מ 1:20

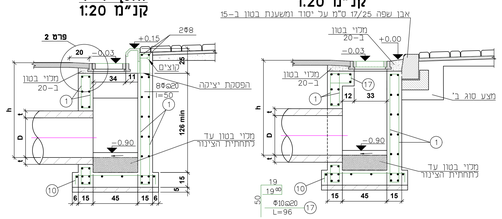

חתך 4-4
קנ"מ 1:20

חתך 5-5
קנ"מ 1:20

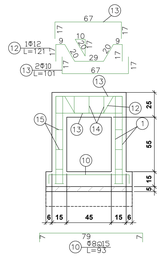

פרט 2
קנ"מ 1:10

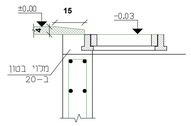

שוחות ביקורת
קנ"מ 1:20

חתך א-א

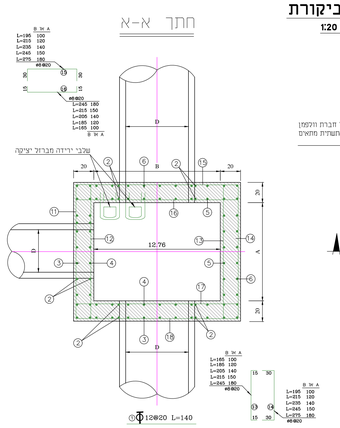

מבט על

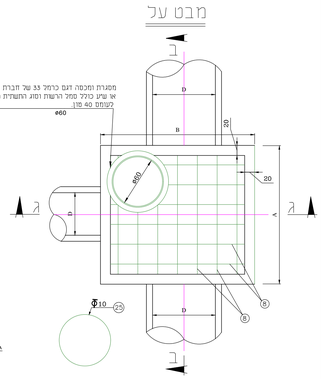

חתך ב-ב

חתך ג-ג

* כאשר ההתקנה היא בשטח סכול (כביש מדרכה או שטח חניה) יהיו פני התקרה העליונים נמוכים מפני השטח הסכול 10 ס"מ ככל הפחות וב-30 ס"מ ככל היותר.
* צוואריון יצוק באתר יהיה עשוי מבטון מזוין מסוג ב-30 לפחות קוטרו הפנימי של הצוואריון יהיה זהה לקוטרו הפנימי של המכסה. קוטרו החיצוני של הצוואריון יהיה גדול מקוטרו הפנימי ב-30 ס"מ לפחות. יציקת צוואריון הגבהה תיעשה תוך שימוש בתבנית חיצונית ובתבנית פנימית.

10 ס"מ ≤ F ≤ 30 ס"מ

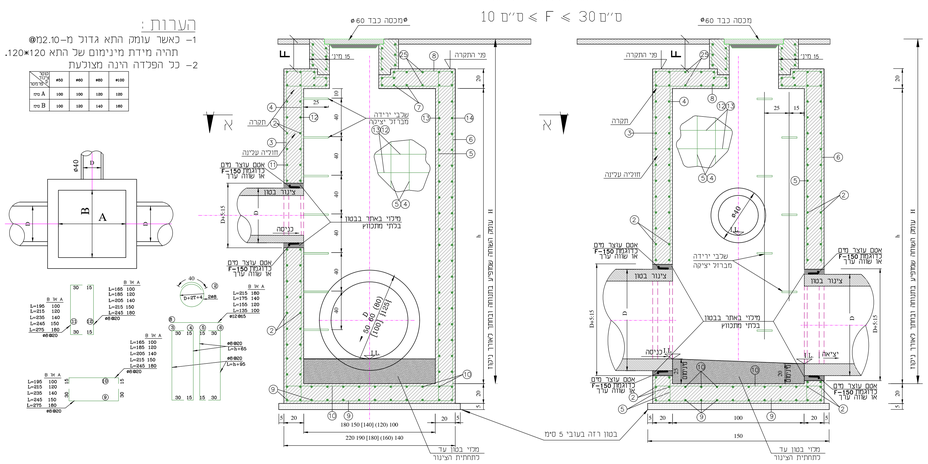

פרט התאמת מכסה בתאי בקרה
קנ"מ 1:10

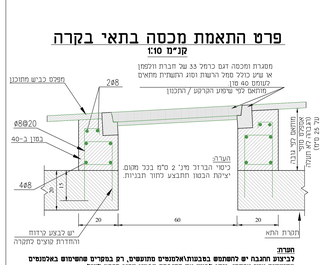

חגורה
לביצוע התבנה יש להתחשם בתכנית\אלמנטים מתועשים, רק במקרים שהשימוש באלמנטים מתועשים אינו אפשרי, ניתן לבצע את התבנה מבטון עפ"י הפרט לעיל.

פרט מילוי מסביב לשוחה
קנ"מ 1:20

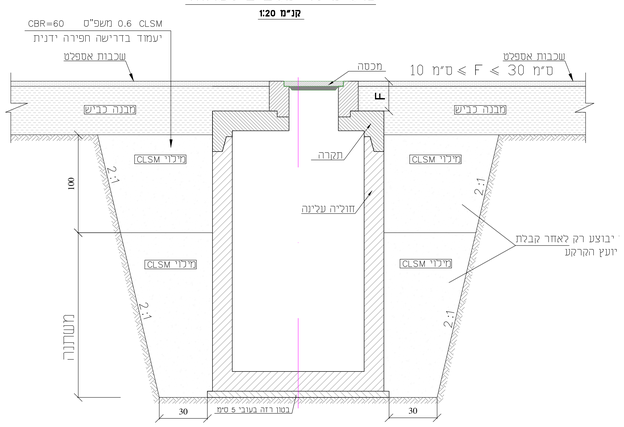

* כאשר ההתקנה היא בשטח סכול (כביש מדרכה או שטח חניה) יהיו פני התקרה העליונים נמוכים מפני השטח הסכול 10 ס"מ ככל הפחות וב-30 ס"מ ככל היותר.
* צוואריון יצוק באתר יהיה עשוי מבטון מזוין מסוג ב-30 לפחות קוטרו הפנימי של הצוואריון יהיה זהה לקוטרו הפנימי של המכסה. קוטרו החיצוני של הצוואריון יהיה גדול מקוטרו הפנימי ב-30 ס"מ לפחות. יציקת צוואריון הגבהה תיעשה תוך שימוש בתבנית חיצונית ובתבנית פנימית.

פרט מילוי שכבות מעל צינור
קנ"מ 1:20

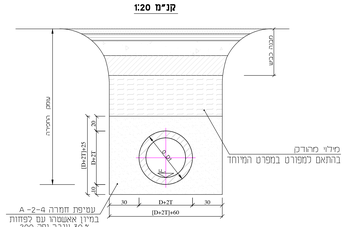

הערות:
1. סוג הבטון ב-30.
2. סוג הפלדה - פלדה מצולעת לפי ת"י 739 מוטות בעלי כושר הידבקות משופר וחוזק רגיל.
3. מוטות מחוזקים - החפיפה תתבצע לסרוגין מינימום 50d או לפי הגדרות התקן הישראלי הגדול ביניהם.
4. יציקת קירות מתוקן המצא תבוצע באותה יציקה עם הפסקת יציקה של שפה בין שבב יציקת הרצפה ליציקת הקירות.
5. פרט הפסקת יציקה בין ריצפה לקירות יעשה ע"י חפסון יסודי של התפר לעומק כ-7.0 מ"מ וסיכוך מי צמנט החיפסון יעשה ככל רוחב התפר כולל וכיסוי כיוון.
6. סיכוך פיגות 2.5/2.5 מ"מ.
7. ביסוס המעביר ועבודות עפר יבוצעו בהתאם למפורט במפרט המיוחד ולפי הנחיות יועץ הביסוס.
8. תכנון התחברויות כתעבה החוצה וכתעבה הכביש לפי תכניות מפורטות של יועץ הניקוז.
9. לביצוע הגבהת סוכלים ותאים יש להשתמש בטבעות/אלמנטים מתועשים, רק במקרים שהשימוש באלמנטים מתועשים אינו אפשרי, ניתן לבצע את ההגבהה מבטון עפ"י הפרטים.

הערות:
1- כאשר עומק התא גדול מ-2.00מ' תהיה מידת מינימום של התא 120*120.
2- כל הפלדה הינה מצולעת

עומק התא	150	200	250	300	350
מידה A	100	100	100	100	100
מידה B	100	100	140	140	180

מס'	תאריך	הערה	מע'
00	10/09/25	הכנת סט לביצוע	ס.ג.

מהדורה	תאריך	עדכון	אסמכתא / יזום העדכון	אישור
00	10/09/25	חסן ר.	שרוקן ק.	סאמי ג.
מהדורה	תאריך	תכנן	שרטט	אישר

על המפעיל לבטר אם כל הפרמיות מלמדיע למתכנן על כל טעות או אי התאמה. אין לבצע מדות ע"י מדידה בשרטוט.

ג. הנדסה
אזרחית תנועה ותחבורה בע"מ
מיכה 40400 רח' ממשר הדוש (24) ת.ד. 58
09-7992275 :פקס 09-7993018 :טל.
Office@g-handasa.com
www.g-handasa.com

תרשים סביבה (ללא קנ"מ):

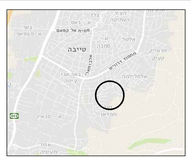

מפתח גיליונות

פרוייקט:
ערד
אזור תעשיה ערד

שם התכנית:
פרטי ניקוז

שלב תכנון	ראשוני (50)	מקדמי (95)	מפורט (00)
מטרה	לעיון (01)	לאישור(לא)	מכרז (מ)	לביצוע(כן)

מס'	תאריך	הכנת	שרטט	אישר
00	10/09/25	חסן ר.	שרוקן ק.	סאמי ג.

מס' פרוייקט: 47090 קנ"מ: various

שם קבצי תכניות: SHEET FILE NAME: GHN-DR-ARD-ARD_SHLA-CD-600XX.dwg
שם קבצי הדפסה: PLOT FILE NAME: GHN-DR-ARD-ARD_SHLA-CD-6001.PLT

מהדורה	גיליון	שם מדריך	אלמנט/מס' המשרד	מספר	חלק	מקור
GHN-DR-ARD-ARD_SHLA-CD-6001-00						

U:\14907\Drawings\Ver-Dr\01\Ver-DR-ARD-ARD_SHLA-CD-600X.dwg
Hasoft
10/09/2025 15:45:49